Cabinas de filtración de gases
GAMA PLUG&PLAY

Gama Plug&Play *modelos G-1, G-2, G-3, G-4 y G-5*

G-1

G-2

G-3

G-4

G-5

NOVEDADES TÉCNICAS

Más información en la nueva pantalla LCD

- √ Gran formato 127x34mm
- √ Velocidad de aspiración monitorizada
- √ Tipo de filtro instalado, horas de trabajo, caducidad y próxima revisión
- √ Aviso de puerta abierta por fotocélula
- √ Cronómetro cuenta atrás
- √ Reloj y calendario

Nuevas funcionalidades y componentes

- √ Ciclo inicial de adecuación de caudal y ciclo final de purga
- √ Indicador LED de averías
- √ Control de flujo de aire por microprocesador
- √ Filtros de carbón activo con chip electrónico
- √ Sensor interior de temperatura
- √ Iluminación LED

Nuevas alarmas y avisos programados

- √ Aviso de puerta abierta
- √ Aviso de puerta abierta en modo Off
- √ Aviso de 60h de uso (por normativa)
- √ Aviso de próxima validación
- √ Aviso de pocas horas de vida del filtro
- √ Aviso del temporizador cuenta atrás
- √ Alarma de filtro caducado por horas
- √ Alarma de filtro caducado por fecha
- √ Alarma de temperatura
- √ Alarma de equipo sin filtro
- √ Alarma de flujo de aire insuficiente

APLICACIONES

Manipulaciones de reactivos o compuestos químicos a temperatura ambiente o moderada en todo tipo de laboratorios:

- √ Laboratorios de análisis, clínicos y hospitalarios
- √ Laboratorios de investigación
- √ Laboratorios de control de calidad
- √ Laboratorios universitarios y escolares

...en definitiva, en cualquier tipo de laboratorio.

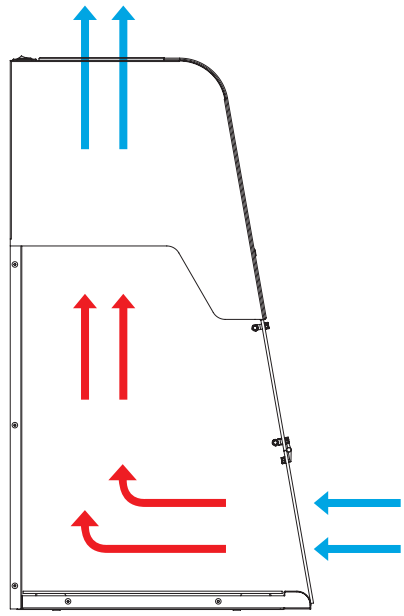

Esta gama **se entrega totalmente ensamblada**, dispone una variedad de medidas más amplia y tiene la opción de incorporarle múltiples accesorios.

Las cabinas de la **gama Plug&Play** son de **Clase I** y/o **Clase II** según la **Norma NF X 15-211**.

EQUIPAMIENTO DE SERIE

Circuíto electrónico con pantalla LCD gran formato	Niveles de seguridad: nivel 1 usuario y nivel 2 avanzado
Anemómetro digital	Sonda electrónica de control contínuo de la velocidad del aire en fachada
Fotocélula puerta abierta	Dispositivo electrónico con alarma de puerta abierta
Sistema electrónico de control y reposición de filtros	Los filtros incorporan un microchip con conexión miniUSB que identifica el tipo de filtro instalado, la fecha de caducidad y el núm. de serie.
Iluminación	Tubo LED de alta intensidad lumínica y bajo consumo - 16 W / 1500 lm
Sonda de temperatura	Sonda electrónica de control contínuo de la temperaura en el interior de la cabina
Sonda de toma de muestra del aire expulsado	Para la detección del nivel de saturación del/os filtro/s
Alarma de 60h	Cronometro cuenta horas norma francesa NF X 15-211:2009
Cronómetro digital con aviso sonoro	Para el control y aviso de trabajos realizados en la cabina o laboratorio
Reloj y calendario	Visualización de fecha y hora
Superficie de trabajo 1	Bandeja de retención de vertidos (2-10 litros) con superfície de trabajo de vidrio templado de color blanco
Prefiltro G4	Manta prefiltrante de biofibras sintéticas de clase G4 (norma EN-779) para la retención del polvo atmosférico
Orificios pasamuros (2)	Accesos en la pared trasera para la introducción de cables y/o servicios
Listado químico	Guía de productos retenidos según tipo de filtro
Garantía	7 años

EQUIPAMIENTO OPCIONAL

Sonda molecular	Dispositivo de alarma de detección automática de la saturación de los filtros por vapores orgánicos (obligatorio para Clase I según norma NF X 15-211:2009)
Movilair	Soporte con ruedas y bandeja interior en acero recubierto de resina Epoxy anticorrosión
Base tubular	Soporte en acero recubierto de resina Epoxy anticorrosión
Superficie de trabajo 2	Bandeja de retención de vertidos (2-10 litros) con superfície de trabajo en acero inox 316
Pared trasera transparente	Polimetacrilato de metylo transparente (transmisión luminosa del 93%) 8 mm de espesor. Ideal para la enseñanza
Tensión / Frecuencia	125 V / 50 Hz
Kit de test de filtros	Bomba Dräger y pack de 10 tubos reactivos colorimétricos
Marco de unión	Permite unir dos unidades del mismo modelo sin divisiones interiores

ESTRUCTURA

Partes metálicas: marco de base, pared trasera y cabezal	Acero galvanizado de 1,2 mm revestido con resina antiácida de polímero en polvo termo-endurecido a 200 °C
Paneles laterales y puertas	Polimetacrilato de metylo transparente (transmisión luminosa del 93%) de 6 mm de espesor

COLUMNA DE FILTRACIÓN MODULAR PARA GASES Y PARTÍCULAS (según Norma NFX 15-211:2009)

CLASE 2		CLASE 1	
Tipo G Manipulación de productos líquidos		**Tipo 2G** Manipulación de productos líquidos con filtro para gases de seguridad	
Tipo GS Manipulación de productos líquidos y polvos		**Tipo 2GS** Manipulación de productos líquidos y polvos con filtro para gases de seguridad	
		Tipo 2GD Manipulación de productos líquidos en Sala Blanca con filtro molecular de seguridad	

Ventilador — Filtro para gases — Filtro partículas HEPA-H14

TIPOS DE FILTROS

Tipo A	Para **vapores orgánicos** como: cetonas, éteres, alcoholes, xilenos... Eventualmente puede utilizarse para ácidos inorgánicos, pero siempre que no sean muy abundantes ya que este carbón activo no lleva impregnación y el exceso de vapores ácidos lo saturaría rapidamente.
Tipo BE	Para **vapores de ácidos inorgánicos** como: H_2SO_4, HCl, HNO_3, así como compuestos volátiles de azufre como H_2S, SO_3,...Puede utilizarse con vapores orgánicos ya que el carbón activo incorpora impregnaciones de compuestos metálicos y sales neutralizantes. Es igualmente recomendable para filtrar orgánicos e inorgánicos cuando se produzcan en proporciones similares.
Tipo F	Para **vapores de formaldehido, formol y derivados**; también bueno para otros compuestos orgánicos. El carbón lleva una impregnación de KI, por lo que no debe utilizarse nunca con vapores ácidos inorgánicos.
Tipo K	Para **vapores de NH_3 y aminas**; también bueno para otros compuestos orgánicos. El carbón lleva una impregnación de complejos de sales metálicas.
Tipo ABEK	Tipo mixto a emplear cuando las proporciones entre **orgánicos, inorgánicos y NH_3/aminas** sean similares.
Tipo D	Filtro **HEPA** (High Efficiency Particulate Air) **H-14** (según norma EN-1822:2010) para la filtración de **partículas de polvos y humos.**

CABINA DE GASES. GAMA PLUG&PLAY

CRUMA G-1

La nueva cabina de filtración sin conductos **Cruma G-1** es ideal para eliminar agentes contaminantes gaseosos y/o partículas sólidas/aerosoles de su zona de trabajo de una manera simple y eficaz, segura, eficiente y rentable, protegiendo tanto al usuario como al medio ambiente.

La cabina **Cruma G-1** va equipada con el **patentado Sistema de Filtración Cruma**, sin ningún tipo de conexión por conducto al exterior. Todas las partículas moleculares y de polvo son adsorbidas y retenidas en el sistema de filtración.

ESPECIFICACIONES TÉCNICAS

Número de columnas filtrantes		1
Número de filtros		1 a 3
Número de ventiladores IP44		1
Volumen medio de aire tratado/hora		157 m^3/h
Velocidad media del aire en fachada		0,50 m/s
Volumen interior de la cabina		0,32 m^3
Renovaciones media del aire cabina / min.		8,25
Consumo eléctrico total		91 W
Voltaje-Periodos		110-220 V / 50-60 Hz
Nivel de iluminación LED		16 W - 1500 lm
Nivel sonoro		45 dB
Embalaje: caja de madera 100% reciclada con certificado fitosanitario internacional	Volumen	0,80 m^3
	Peso	95 Kg

DIMENSIONES (mm)

Exteriores			Interiores		
Ancho	Fondo	Alto	Ancho	Fondo	Alto
792	650	1196	776	567,2	761,5

¿Necesita ayuda o *asistencia técnica?*

Póngase en contacto con su distribuidor o llámenos si tiene alguna pregunta o necesita soporte técnico, repuestos, servicio de mantenimiento... +34 93 370 61 62

DIMENSIONES (mm)

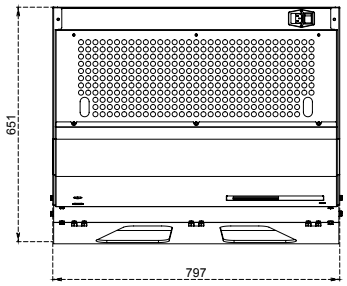

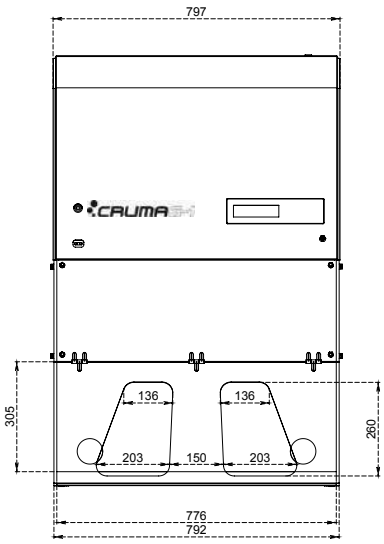

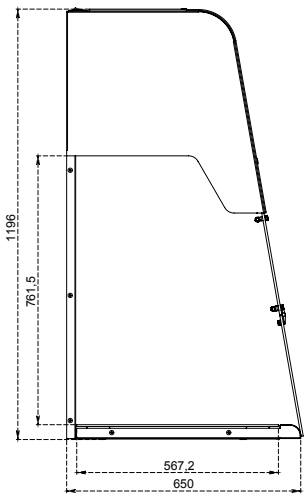

CABINA DE GASES. GAMA PLUG&PLAY

CRUMA G-2

La nueva cabina de filtración sin conductos **Cruma G-2** es ideal para eliminar agentes contaminantes gaseosos y/o partículas sólidas/aerosoles de su zona de trabajo de una manera simple y eficaz, segura, eficiente y rentable, protegiendo tanto al usuario como al medio ambiente.

La cabina **Cruma G-2** va equipada con el **patentado Sistema de Filtración Cruma**, sin ningún tipo de conexión por conducto al exterior. Todas las partículas moleculares y de polvo son adsorbidas y retenidas en el sistema de filtración.

ESPECIFICACIONES TÉCNICAS

Número de columnas filtrantes		1
Número de filtros		1 a 3
Número de ventiladores IP44		1
Volumen medio de aire tratado/hora		158,65 m^3/h
Velocidad media del aire en fachada		0,50 m/s
Volumen interior de la cabina		0,40 m^3
Renovaciones media del aire cabina / min.		6,6
Consumo eléctrico total		91 W
Voltaje-Periodos		110-220 V / 50-60 Hz
Nivel de iluminación LED		16 W - 1500 lm
Nivel sonoro		45 dB
Embalaje: caja de madera 100% reciclada con certificado fitosanitario internacional	Volumen	0,80 m^3
	Peso	110 Kg

DIMENSIONES (mm)

Exteriores			Interiores		
Ancho	Fondo	Alto	Ancho	Fondo	Alto
992	650	1196	976	567,2	761

Filtros con microchip y conexión USB, *filtración inteligente*

Almacenamiento de información e interactuación con el sistema de alarmas.

DIMENSIONES (mm)

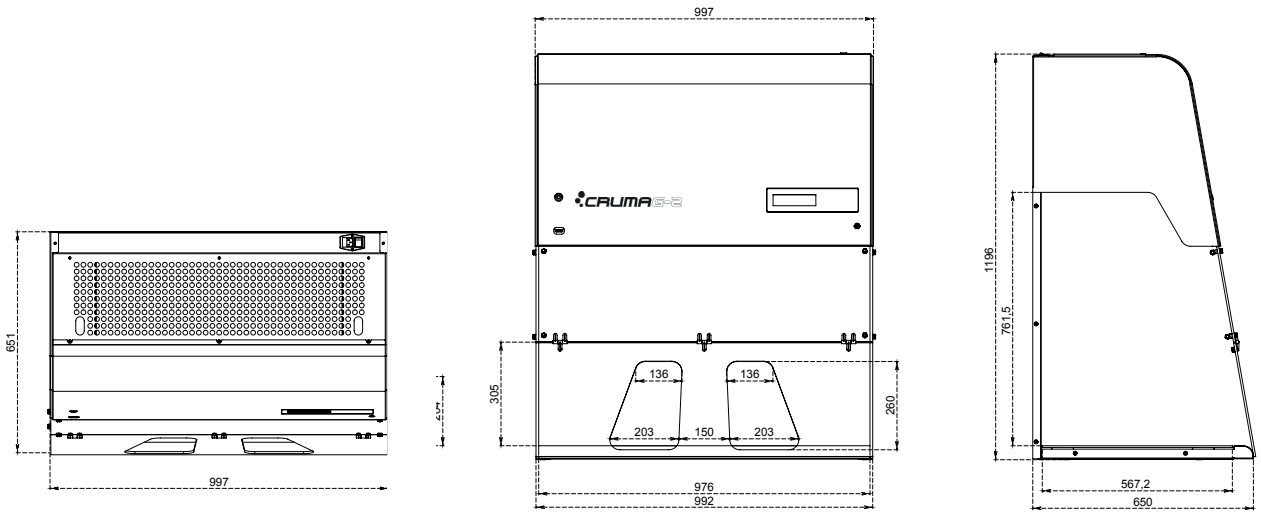

CABINA DE GASES. GAMA PLUG&PLAY

CRUMA G-3

La nueva cabina de filtración sin conductos **Cruma G-3** es ideal para eliminar agentes contaminantes gaseosos y/o partículas sólidas/aerosoles de su zona de trabajo de una manera simple y eficaz, segura, eficiente y rentable, protegiendo tanto al usuario como al medio ambiente.

La cabina **Cruma G-3** va equipada con el **patentado Sistema de Filtración Cruma**, sin ningún tipo de conexión por conducto al exterior. Todas las partículas moleculares y de polvo son adsorbidas y retenidas en el sistema de filtración.

ESPECIFICACIONES TÉCNICAS

Número de columnas filtrantes		2
Número de filtros		2 a 6
Número de ventiladores IP44		2
Volumen medio de aire tratado/hora		270 m^3/h
Velocidad media del aire en fachada		0,50 m/s
Volumen interior de la cabina		0,67 m^3
Renovaciones media del aire cabina / min.		6,72
Consumo eléctrico total		174 W
Voltaje-Periodos		110-220 V / 50-60 Hz
Nivel de iluminación LED		16 W - 1500 lm
Nivel sonoro		45 dB
Embalaje: caja de madera 100% reciclada con certificado fitosanitario internacional	Volumen	1,24 m^3
	Peso	130 Kg

DIMENSIONES (mm)

Exteriores			Interiores		
Ancho	Fondo	Alto	Ancho	Fondo	Alto
1192	850	1196	1176	767,2	761,5

Póngase en contacto con su distribuidor o llámenos si tiene alguna pregunta o necesita soporte técnico, repuestos, servicio de mantenimiento... +34 93 370 61 62

DIMENSIONES (mm)

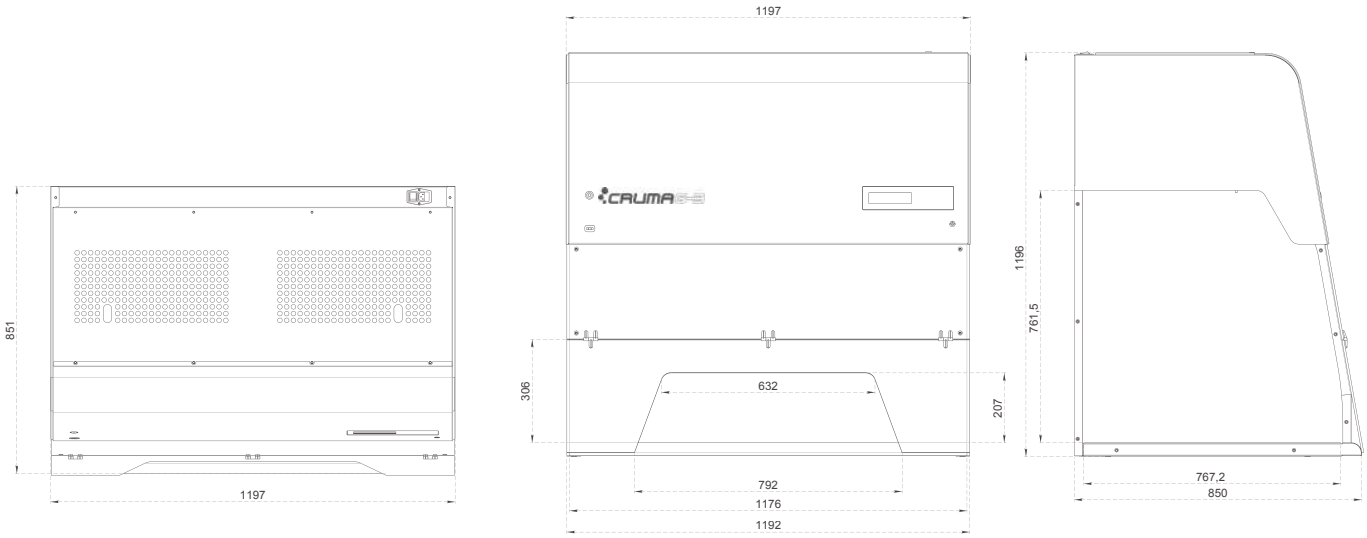

CABINA DE GASES. GAMA PLUG&PLAY

CRUMA G-4

7 YEARS GUARANTEE / AÑOS GARANTÍA

La nueva cabina de filtración sin conductos **Cruma G-4** es ideal para eliminar agentes contaminantes gaseosos y/o partículas sólidas/aerosoles de su zona de trabajo de una manera simple y eficaz, segura, eficiente y rentable, protegiendo tanto al usuario como al medio ambiente.

La cabina **Cruma G-4** va equipada con el **patentado Sistema de Filtración Cruma**, sin ningún tipo de conexión por conducto al exterior. Todas las partículas moleculares y de polvo son adsorbidas y retenidas en el sistema de filtración.

ESPECIFICACIONES TÉCNICAS

Número de columnas filtrantes		2
Número de filtros		2 a 6
Número de ventiladores IP44		2
Volumen medio de aire tratado/hora		385,2 m^3/h
Velocidad media del aire en fachada		0,50 m/s
Volumen interior de la cabina		0,89 m^3
Renovaciones media del aire cabina / min.		7,2
Consumo eléctrico total		174 W
Voltaje-Periodos		110-220 V / 50-60 Hz
Nivel de iluminación LED		16 W - 1500 lm
Nivel sonoro		45 dB
Embalaje: caja de madera 100% reciclada con certificado fitosanitario internacional	Volumen	1,66 m^3
	Peso	160 Kg

DIMENSIONES (mm)

Exteriores			Interiores		
Ancho	Fondo	Alto	Ancho	Fondo	Alto
1592	850	1196	1576	767,2	761,5

¿Necesita ayuda o *asistencia técnica?*

Póngase en contacto con su distribuidor o llámenos si tiene alguna pregunta o necesita soporte técnico, repuestos, servicio de mantenimiento... +34 93 370 61 62
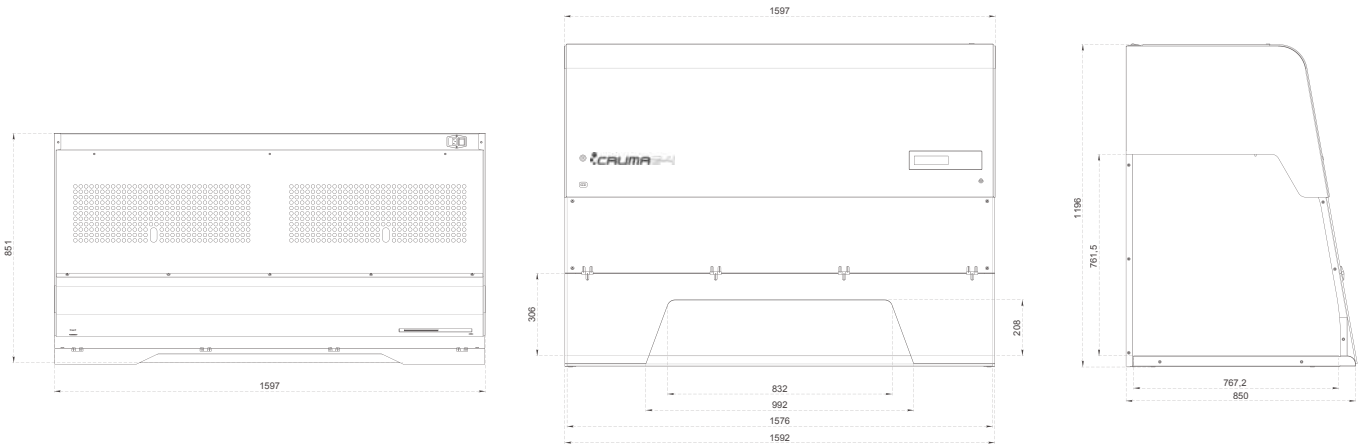
DIMENSIONES (mm)