Cabinas para PESAJE DE POLVO

Modelos ***P-1 y P-2***

P-1

P-2

NOVEDADES TÉCNICAS

Más información en la nueva pantalla LCD

- √ Gran formato 127x34mm
- √ Velocidad de aspiración monitorizada
- √ Tipo de filtro instalado, horas de trabajo, caducidad y próxima revisión
- √ Aviso de puerta abierta
- √ Cronómetro cuenta atrás
- √ Reloj y calendario

Nuevas funcionalidades y componentes

- √ Ciclo inicial de adecuación de caudal y ciclo final de purga
- √ Indicador LED de averías
- √ Control de flujo de aire por microprocesador
- √ Filtros con chip electrónico
- √ Sensor interior de temperatura

Nuevas alarmas y avisos programados

- √ Aviso de puerta abierta
- √ Aviso de puerta abierta en modo Off
- √ Aviso de próxima validación
- √ Aviso de pocas horas de vida del filtro
- √ Aviso del temporizador cuenta atrás
- √ Alarma de filtro caducado por horas
- √ Alarma de filtro caducado por fecha
- √ Alarma de temperatura
- √ Alarma de equipo sin filtro
- √ Alarma de flujo de aire insuficiente

APLICACIONES

- √ Laboratorios de análisis, clínicos y hospitalarios
- √ Laboratorios de investigación
- √ Laboratorios de control de calidad
- √ Laboratorios de farmacia

...en definitiva, en cualquier tipo de laboratorio.

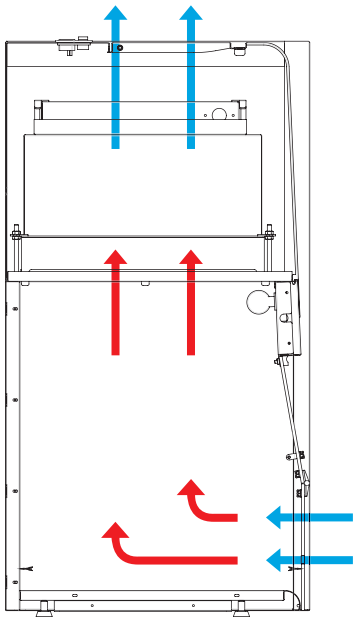

CABINA PARA PESADA

CRUMA P-1

La tecnología de la cabina **Cruma P-1** consigue retener partículas y gases (si fuese necesario) con total seguridad para el operario y sin riesgo de dispersión de contaminantes en el medio ambiente.

ESPECIFICACIONES TÉCNICAS

Número de columnas filtrantes		1
Número de filtros		2
Número de ventiladores IP44		1
Volumen medio de aire tratado/hora		159,3 m^3/h
Velocidad media del aire en fachada		0,50 m/s
Volumen interior de la cabina		0,236 m^3
Renovaciones media del aire cabina / min.		11,25
Consumo eléctrico total		73 W
Voltaje-Periodos		110-220 V / 50-60 Hz
Nivel de iluminación LED		10 W - 800 lm
Nivel sonoro		48 dB
Embalaje: caja de madera 100% reciclada con certificado fitosanitario internacional	Volumen	0,74 m^3
	Peso	112 Kg

DIMENSIONES (mm)

Exteriores			Interiores		
Ancho	Fondo	Alto	Ancho	Fondo	Alto
800	**600**	**1136,5**	**710**	**541**	**611**

Filtros con microchip y conexión USB, *filtración inteligente*

Almacenamiento de información e interactuación con el sistema de alarmas.

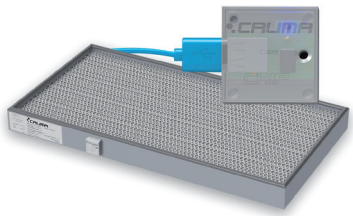
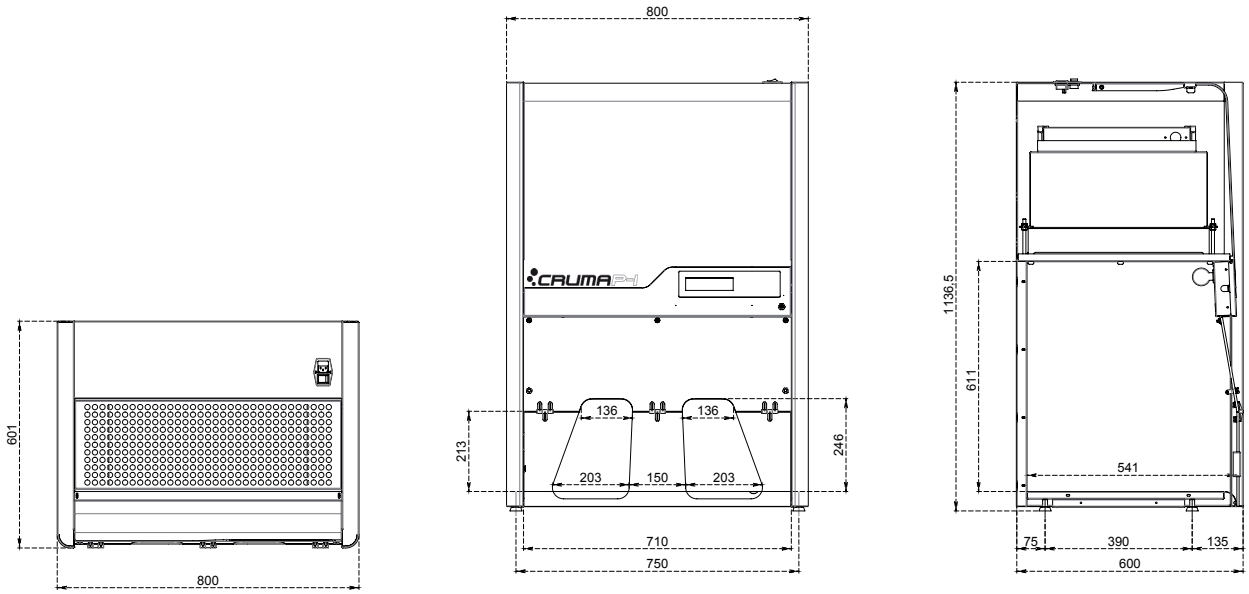
DIMENSIONES (mm)