GRAM FS

CE · M² INTERN · 220 V · RS-232 · PRINT.EXT · % · PCS · CAL.EXT · MOVE · INOX · ABS · LCD DISPLAY

Análisis precisos y fiables

- Balanza analítica para laboratorio.
- Sensor de pesaje de tecnologia cerámica.
- Diseño ergonómico para un cómodo pesaje.
- Display LCD de alto contraste.
- Conexión a impresora o PC.

Funciones:

- Cálculo de porcentaje de muestras.
- Contaje de piezas de pequeño tamaño.

Máxima accesibilidad
Puerta superior y laterales para un cómodo acceso.

Plato de acero inoxidable
Plato de 90 mm de diámetro.

Display
Display LCD retroiluminado de fácil lectura con grandes dígitos de 17 mm.

Conectividad
Salida de datos RS 232-C, compatible con impresora o PC.

Pies regulables
Antideslizantes, para ajustar la balanza en posición horizontal y evitar deslizamientos durante el uso diario.

Modelo	FS-120	FS-220
Referencia	71165	71166
Capacidad	120 g	220 g
Resolución	0,1 mg	
Linealidad	+/- 0,4 mg	
Reproducibilidad	+/- 0,2 mg	
Excentricidad	+/- 0,2 mg	
Tiempo de lectura	4 segundos	
Alimentación	110V-265V, 50-60Hz, 2,0A	
Temperatura de trabajo	+10ºC - +30ºC	
Tiempo de calentamiento	8 h	
Calibración	externa	
Unidades de pesada	g, ct, lb, oz	
Interfaz	RS232C	
Humedad del aire	20% - 85%	
Dim. plato de pesada (mm)	90 Ø	
Dim. cámara de pesada	185 x 180 x 230	
Dim.del producto (mm)	210 x 310 x 320	
Peso neto del producto (kg)	4,4 kg	
Dim. del embalaje (mm)	370 x 485 x 450	
Peso total con embalaje (kg)	7,2 kg	
PVP (€)	---,--	---,--

Dimensiones exteriores (mm)

FS-120
FS-220

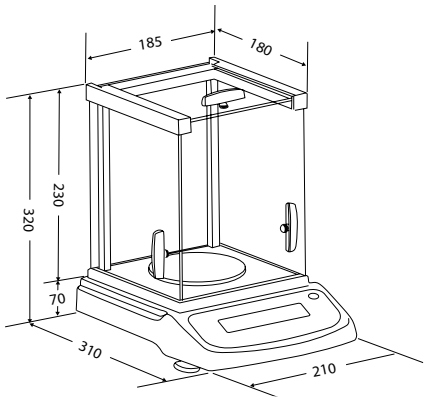

Ref.	Accesorios	PVP (€)
70034	Impresora PR4 (RS-232)	---,--
36764	Cable RS-232 a PC	---,--
36759	Cable RS-232 a Impresora	---,--